MANUAL DEL USUARIO LINTERNA A BATERIA DE 9,6 VOLTIOS MODELO NO. FL96

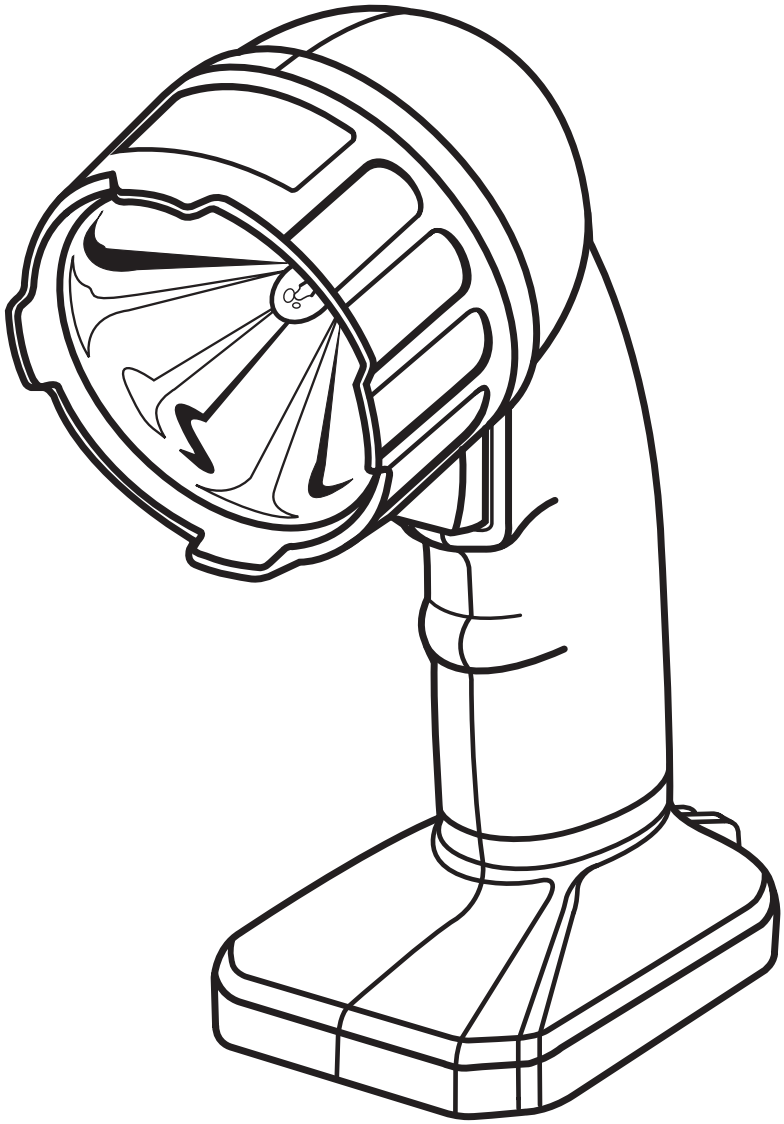

Usar solamente con el bloque de baterías y el conjunto del cargador recomendado

Su nueva linterna a batería ha sido diseñada y fabricada de acuerdo con las altas normas de Ryobi de fiabilidad, facilidad de funcionamiento y seguridad para el usuario. Si este producto es mantenido en la forma debida, le proporcionará años de rendimiento sin problemas.

ADVERTENCIA: A fin de reducir el riesgo de una lesión, es necesario leer y comprender el manual del usuario.

Le agradecemos la compra de una linterna Ryobi.

CONSERVE ESTE MANUAL PARA REFERENCIA FUTURA

INTRODUCCION

⚠ PRECAUCION:

Lea cuidadosamente todo este manual antes de usar su nueva linterna. Preste mucha atención a las Reglas para Funcionamiento Seguro, así como a las Advertencias y Avisos. Se ha dado prioridad máxima a la seguridad, rendimiento y dependabilidad en el diseño de esta linterna por lo cual es fácil de mantener y operar. Si usted utiliza la linterna debidamente y solamente para el propósito que ha sido diseñada, usted disfrutará de muchos años de servicio seguro.

SIMBOLOS DE SEGURIDAD E INTERNACIONALES

En este manual del usuario se describen los símbolos y pictogramas de seguridad e internacionales que puedan aparecer en este producto. Lea este manual para obtener información completa sobre seguridad, montaje, funcionamiento, mantenimiento y reparación.

	SIGNIFICADO
	No exponga a la lluvia ni use en lugares húmedos.
	Esta calcomanía indica SUPERFICIE CALIENTE. NO TOCAR. Mantenga su cuerpo alejado de todas las superficies calientes.

REGLAS PARA FUNCIONAMIENTO SEGURO

LEA TODAS LAS INSTRUCCIONES

- **CONOZCA SU LINTERNA.** Lea atentamente el manual del usuario. Aprenda sus aplicaciones y limitaciones así como también los riesgos potenciales específicos relacionados con esta luz.
- **USE SOLAMENTE** el bloque de baterías cuyo número de pieza se indica en la etiqueta de la placa de datos de la linterna FL96. Si intenta usar cualquier otro bloque de baterías puede dañar la linterna y posiblemente explotar, causar un incendio o una lesión personal.
- **RETIRE EL BLOQUE DE BATERIAS DE LA LINTERNA ANTES DE CAMBIAR EL FOCO O CUANDO REALICE EL MANTENIMIENTO O LIMPIEZA RUTINARIA.**
- **NO DESARME SU LINTERNA.**
- **NO COLOQUE LA LINTERNA O EL BLOQUE DE BATERIAS CERCA DEL FUEGO O DEL CALOR.** Pueden explotar. Además, **NO** descarte un bloque de baterías usado incinerándolo. No incinere la batería, aun si está severamente dañada o completamente agotada. La batería puede explotar en el fuego.
- **NO GUARDE SU LINTERNA EN UN LUGAR MOJADO O HUMEDO. NO LA GUARDE EN LUGARES DONDE LA TEMPERATURA SEA INFERIOR A 50°F O SUPERIOR A 100°F.** No guarde en galpones al aire libre o en vehículos.
- **NO PERMITA QUE LOS NIÑOS UTILICEN LA LINTERNA SIN SER SUPERVISADOS.** No es un juguete. La temperatura del foco es muy caliente aun cuando haya estado encendido por un período corto de tiempo. Esta temperatura caliente puede causar una quemadura si se toca el foco y puede crear suficiente calor como para derretir algunas telas.

⚠ ADVERTENCIA:

Si el lente de la linterna es envuelto en tela o tiene contacto con alguna tela puede producir suficiente calor como para derretirla. A fin de evitar una lesión personal grave, nunca permita que el lente de la linterna entre en contacto con nada.

- **MANTENGA EL AREA DE TRABAJO LIMPIA.** Los lugares y bancos de trabajo desordenados invitan a los accidentes.
- **EVITE LOS AMBIENTES PELIGROSOS.**
- **MANTENGA LA LUZ SECA, LIMPIA Y SIN ACEITE NI GRASA.** Siempre utilice un paño limpio para efectuar la limpieza. Nunca use líquido de frenos, gasolina, productos a base de petróleo o solventes para limpiar su linterna.
- **MANTENGASE ALERTA.** Ponga atención a lo que está haciendo y use sentido común. No se apresure.
- **INSPECCIONE LAS PIEZAS DAÑADAS.** Antes de usar esta linterna, alguna pieza que esté dañada debe ser revisada cuidadosamente para determinar si funcionará en forma debida y si desempeñará la función para la cual fué diseñada. No use la linterna si no funciona de manera correcta.

REGLAS DE SEGURIDAD PARA LINTERNAS

⚠ ADVERTENCIA:

No haga funcionar la linterna o el cargador cerca de líquidos inflamables o en ambientes gaseosos o explosivos. Las chispas internas pueden encender los humos.

⚠ ADVERTENCIA:

El lente y el foco se calientan con el uso:

- No deposite la linterna apoyándola en la superficie del lente durante el uso o inmediatamente después de usarla ni coloque el área del lente en contacto con una superficie de plástico o cubierta con tela.
- Manipule la linterna con cuidado cuando se encuentre cerca de cualquier superficie inflamable.
- Deje que la linterna se enfríe durante varios minutos después de usarla antes de cambiar el foco.
- No permita que la linterna sea usada en la cama o en sacos de dormir. El lente de esta linterna puede derretir las telas y ocasionar una quemadura.

REGLAS DE SEGURIDAD IMPORTANTES PARA HERRAMIENTAS A BATERIA

- **USE SOLAMENTE EL CARGADOR QUE SE RECOMIENDA USAR CON LA LINTERNA.** No utilice ningún otro cargador. Si usa otro puede hacer explotar la batería causando una posible lesión grave.
- Su herramienta a batería debe ser cargada en un lugar donde la temperatura sea superior a 50°F (10°C) pero inferior a 100°F (37°C).
- Bajo condiciones de uso o temperatura extrema, puede ocurrir escape de líquido en la batería. Si el líquido entra en contacto con la piel, lávese inmediatamente con agua y jabón, luego neutralice con jugo de limón o vinagre. Si entra líquido a sus ojos, lávelos con agua limpia durante 10 minutos, luego busque atención médica inmediata.

⚠ ADVERTENCIA:

Las baterías emiten hidrógeno y pueden explotar en presencia de una fuente de ignición, tal como una luz piloto. A fin de reducir el riesgo de sufrir una lesión personal grave, nunca use ningún producto a batería en presencia de una llama abierta. Una batería que explote puede lanzar residuos y químicos. Si entra en contacto con tales materiales, lávese inmediatamente con agua la parte afectada.

⚠ ADVERTENCIA:

Nunca use un bloque de baterías que se haya caído o recibido un golpe fuerte. Un bloque de baterías dañado puede explotar. Descarte inmediatamente y de manera apropiada un bloque de baterías que esté dañado. El incumplimiento de esta advertencia puede causar una lesión personal grave.

- **CUANDO EFECTUE LABORES DE MANTENIMIENTO, USE SOLAMENTE REPUESTOS IDENTICOS.**

INSTRUCCIONES IMPORTANTES DE SEGURIDAD PARA EL CARGADOR

- Antes de usar el cargador de la batería, lea todas las instrucciones y advertencias indicadas en este manual, en el cargador de la batería y en el producto que usa el cargador.

⚠ PRECAUCION:

Para reducir el riesgo de lesión, cargue solamente baterías recargables de níquel y cadmio. Otros tipos de baterías pueden explotar causando lesión personal y daño.

- No exponga el cargador a ambientes húmedos o mojados.
- Para reducir el riesgo de daño al cuerpo del cargador y al cordón, cuando desconecte el cargador tire del enchufe del cargador en vez que del cordón.
- No debe usarse un cordón de extensión a menos que sea absolutamente necesario. El uso de cordones de extensión inadecuados puede resultar en riesgo de incendio y de choque eléctrico. Si se debe usar un cordón de extensión, asegúrese de que:
  a. Las clavijas del enchufe del cordón de extensión sean iguales en número, tamaño y forma a las del cargador.
  b. El cordón de extensión está debidamente cableado y en buen estado; y
  c. El calibre del cable es suficiente para el amperaje nominal CA del cargador, según se especifica a continuación:

Largo del Cordón (Pies)	25	50	100
Calibre del Cordón (AWG)	16	16	16

  Nota: AWG = American Wire Gage
- **NO HAGA FUNCIONAR EL CARGADOR SI EL CORDON O EL ENCHUFE ESTAN DAÑADOS.** Si están dañados, hágalos reemplazar inmediatamente por un electricista calificado.
- No haga funcionar el cargador si ha recibido un golpe fuerte, si se ha caído o si se ha dañado de alguna manera. Llévelo a un reparador calificado.
- No desarme el cargador; llévelo a un técnico calificado cuando necesite servicio o reparación. El rearmado incorrecto puede resultar en un riesgo de choque eléctrico o incendio.
- Para reducir el riesgo de choque eléctrico, desenchufe el cargador del tomacorriente antes de efectuar cualquier mantenimiento o limpieza. Al apagar los controles no se reducirá este riesgo.
- No use el cargador en lugares húmedos o mojados.
- Desconecte el cargador de la fuente de energía cuando no esté en uso.
- **CONSERVE ESTAS INSTRUCCIONES.** Consulte estas instrucciones frecuentemente y úselas para instruir a otros sobre el uso de esta luz. Si usted presta esta luz a otra persona entregue también las instrucciones.

CONSERVE ESTAS INSTRUCCIONES

COMO CARGAR LA LINTERNA

Si su linterna no forma parte de un juego de productos a baterías, no se incluyó un bloque de baterías ni un conjunto del cargador. Si usted decide comprar un bloque de baterías, solicite el bloque de baterías recomendado, número de pieza 1311146. Si usted decide comprar un conjunto del cargador, solicite el conjunto del cargador recomendado, número de pieza 1411133, 1411140 o 981351-001. Si su linterna forma parte de un juego, use el bloque de baterías y el conjunto del cargador que se incluye con el juego.

PARA CARGAR EL BLOQUE DE BATERIAS:
Ver Figura 1.

- Cargue el bloque de baterías solamente con el conjunto del cargador recomendado.
- **Asegúrese de que la alimentación sea el voltaje normal del hogar, 120 voltios, 60 Hz, CA solamente.**
- Conecte el conjunto del cargador en la fuente de alimentación eléctrica.
- Coloque el bloque de baterías en el conjunto del cargador, luego empuje hacia abajo el bloque de baterías para asegurarse de que los contactos del bloque de baterías enganchen debidamente los contactos del conjunto del cargador.
- Para el cargador, número de pieza 1411140 o 9811351-001: La luz roja (LED) debe iluminarse y permanecer iluminada aun cuando se haya completado la carga. La luz roja no se apagará hasta que no se haya retirado el bloque de baterías.
- Para el cargador, número de pieza 1411133:
  Si la luz roja no se ilumina después de 1 hora, esto es indicativo de que existe un problema con el bloque de baterías.

  Si la luz roja se ilumina después de un corto período hasta un máximo de 1 hora, esto indica de que el bloque de baterías está completamente agotado pero que se está cargando en forma normal.

  Si la luz roja se ilumina inmediatamente, esto indica carga normal.
- Después de uso normal, se requieren 3 horas de carga para que el bloque de baterías quede totalmente cargado. Se requiere un tiempo de carga mínimo de 6 horas para recargar un bloque de baterías que esté completamente descargado.

INSTALACION/DESMONTAJE DEL BLOQUE DE BATERIAS

Ver Figura 2.

- Comience con un bloque de baterías totalmente cargado.
- Coloque el bloque de baterías alineando la nervadura del bloque de baterías con la ranura situada dentro de la linterna. El bloque de baterías está diseñado para insertarse en la manija de la linterna de una manera solamente.
- Inserte el bloque de baterías asegurándose de que los pestillos en ambos lados del bloque de baterías entren a presión en su lugar y que el bloque de baterías esté firme en la linterna antes de usarla.

⚠ PRECAUCION:

Cuando instale el bloque de baterías en su linterna, asegúrese de que la nervadura del bloque de baterías quede alineada con la ranura situada dentro de la manija de la linterna y los pestillos entren a presión en su lugar. El montaje incorrecto del bloque de baterías puede dañar los componentes internos.

- Para sacar el bloque de baterías, ubique los pestillos situados en el extremo del bloque y apriete para retirar el bloque de baterías de la linterna.

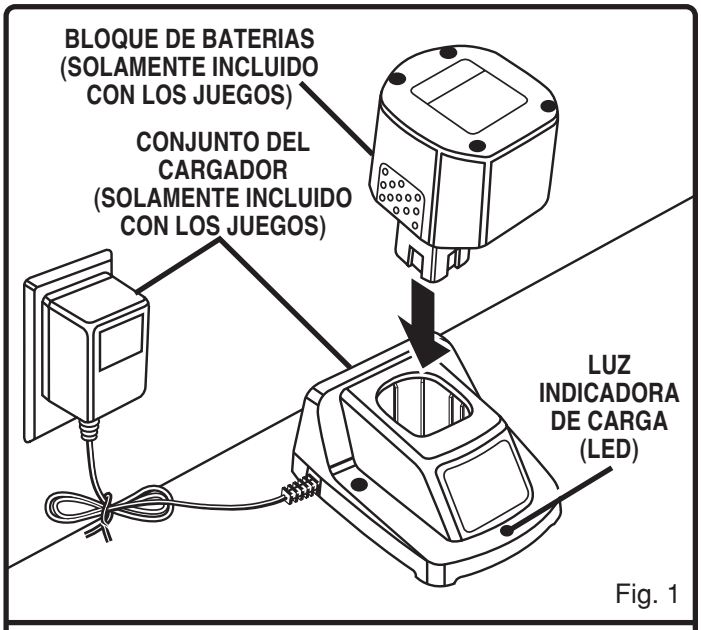

Fig. 1

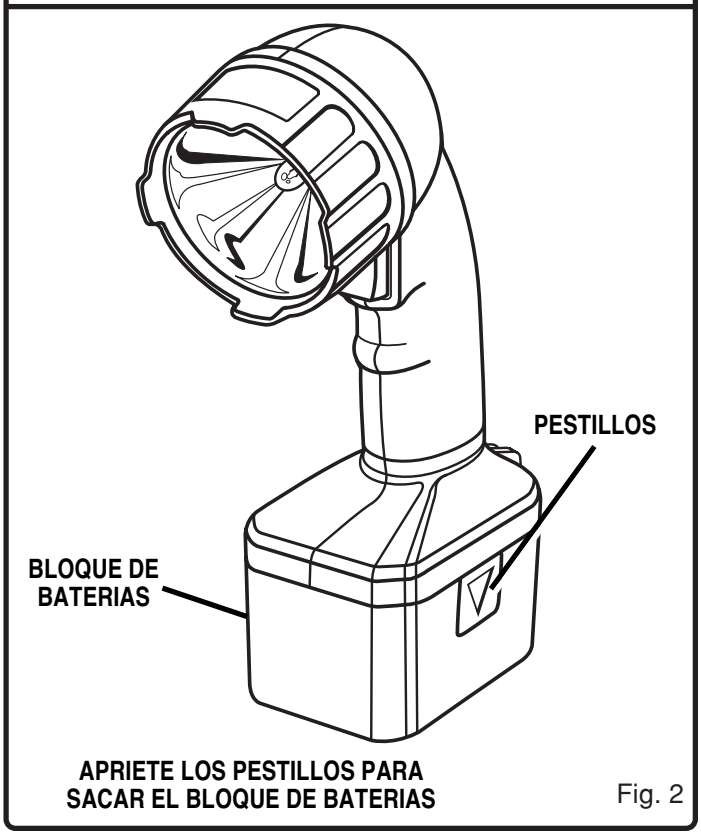

Fig. 2

GATILLO

Ver Figura 3.

Para encender y apagar la linterna, apriete el gatillo.

CABEZAL GIRATORIO EN 180°

Ver Figura 3.

El cabezal giratorio de su linterna puede girar 180° en cualquier dirección.

FOCO DE REPUESTO

Ver Figura 4.

Cuando desee comprar un foco de repuesto, solicite el repuesto número 981258-003.

PARA CAMBIAR EL FOCO:

- Saque el bloque de baterías de la linterna.
- Saque la cubierta del lente girando la cubierta a la izquierda, luego saque la cubierta.
- Saque el foco antiguo del resorte.
- Coloque el foco nuevo en el resorte.
- Vuelva a colocar la cubierta.
- Vuelva a instalar el bloque de baterías.

Nota: Para su conveniencia se ha provisto un lugar donde guardar el foco. Se encuentra detrás de la cubierta del lente. *Ver Figura 4.*

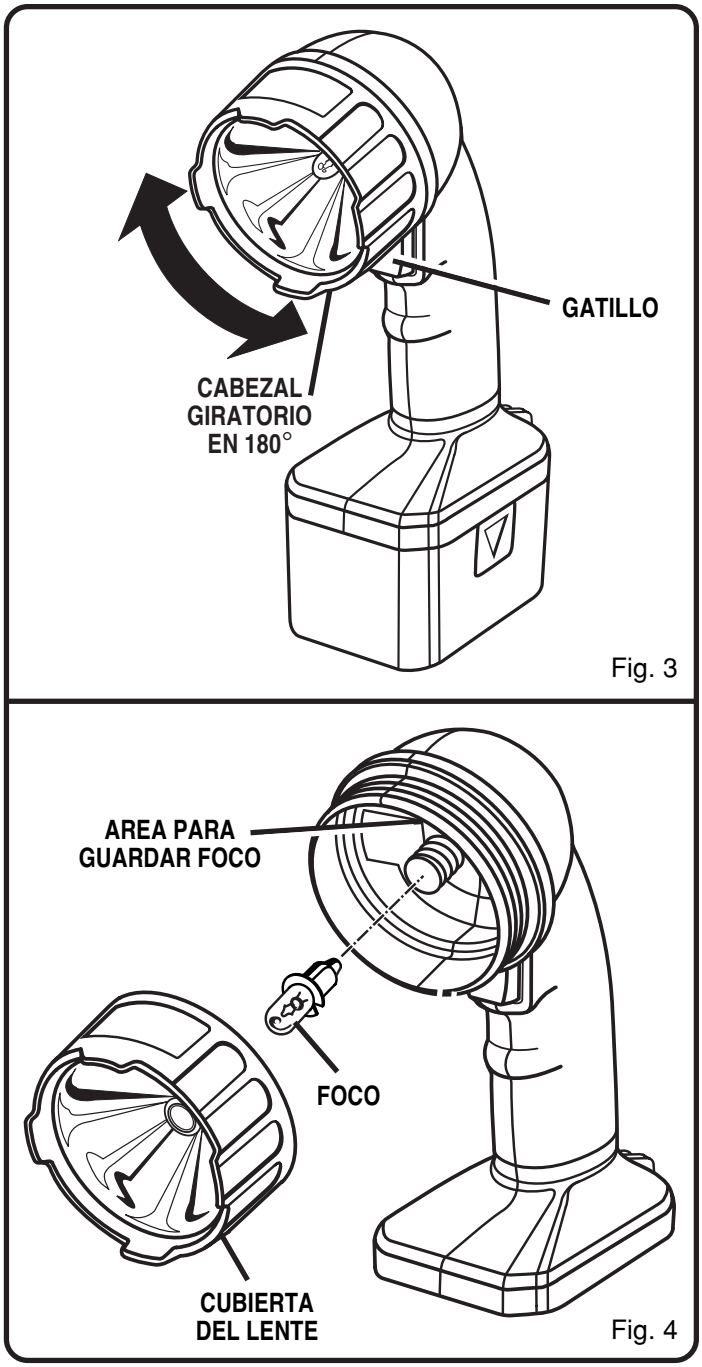

Fig. 3

Fig. 4

MANTENIMIENTO

⚠ ADVERTENCIA:

Cuando repare la herramienta use solamente repuestos idénticos. El uso de cualquier otro repuesto puede crear un riesgo o dañar el producto.

⚠ ADVERTENCIA:

Evite en todo momento que los líquidos de frenos, gasolina, productos a base de petróleo, aceites penetrantes, etc. entren en contacto con las piezas de plástico. Ellos contienen productos químicos que pueden dañar, debilitar o destruir el plástico.

No haga uso abusivo de las herramientas eléctricas. El uso abusivo puede dañar la herramienta y también la pieza de trabajo.

⚠ ADVERTENCIA:

No trate de modificar esta herramienta ni de crear accesorios no recomendados para su uso con esta herramienta. Cualquiera alteración o modificación se considera mal uso y puede resultar en una condición peligrosa que cause una posible lesión personal grave.

BATERIAS

El bloque de baterías de su linterna está equipado con baterías de níquel-cadmio recargables. La duración del servicio de cada carga dependerá del tipo de trabajo que esté realizando.

Las baterías en esta herramienta han sido diseñadas para proveer duración máxima sin problemas. Sin embargo, como todas las baterías, eventualmente se agotarán. **NO** desarme el bloque de baterías ni intente reemplazar las baterías. La manipulación de estas baterías, especialmente cuando esté usando anillos y joyas, puede resultar en una quemadura grave.

Para obtener la vida útil más larga de las baterías, sugerimos lo siguiente:

- Guarde y cargue las baterías en un lugar fresco. Las temperaturas sobre 100°F o bajo 50°F acortarán la vida útil de la batería.
- Nunca guarde las baterías descargadas. Cargue las baterías en cuanto se hayan descargado.
- Todas las baterías pierden gradualmente su carga. Mientras más alta sea la temperatura, más rápidamente pierden la carga. Si guarda su herramienta por períodos de tiempo prolongados sin usarla, cargue las baterías cada mes o cada dos meses. Esta práctica prolongará la vida útil de las baterías.

ELIMINACION DE LAS BATERIAS AGOTADAS

Para conservar los recursos naturales le rogamos reciclar o eliminar de manera apropriada.

Este producto contiene baterías de níquel-cadmio. Las leyes locales, estatales y federales pueden prohibir que las baterías de níquel-cadmio sean descartadas en la basura común.

Consulte con las autoridades locales para obtener información sobre el reciclaje y/o la manera correcta de descartar estos productos.

Para mayor información sobre el reciclaje de las baterías llame al **1-800-8BATTERY.**

⚠ ADVERTENCIA:

Después de sacar el bloque de baterías, cubra los bornes del bloque de baterías con cinta adhesiva resistente. No intente destruir, desarmar el bloque de baterías o sacar cualquiera de sus componentes. Las baterías de níquel-cadmio deben ser recicladas o descartadas de manera adecuada. Igualmente, nunca toque ambos bornes con objetos metálicos y/o una parte del cuerpo pues se puede producir un cortocircuito. Manténgase fuera del alcance de los niños. Si no se cumplen estas advertencias, se puede producir un incendio y/o lesión grave.

⚠ ADVERTENCIA:

No intente desarmar el bloque de baterías. Puede producirse un incendio o una lesión.

NOTAS

MANUAL DEL USUARIO
LINTERNA A BATERIA
DE 9,6 VOLTIOS
MODELO No. FL96

• SERVICIO

Ahora que usted ha comprado su herramienta, si alguna vez necesita repuestos o servicio, simplemente póngase en contacto con el Centro de Servicio Autorizado por Ryobi más cercano. Asegúrese de proporcionar todos los detalles pertinentes cuando llame o visite el centro. Le rogamos llamar al 1-800-525-2579 para obtener el Centro de Servicio Autorizado por Ryobi más cercano. Además puede visitar nuestro sitio Web en www.ryobitools.com para obtener una lista completa de los Centros de Servicio Autorizados.

• No. DE MODELO Y No. DE SERIE

El número de modelo de su herramienta está en una placa situada en la caja del motor. Anote el número de modelo y el número de serie en el espacio provisto a continuación.

• COMO PEDIR REPUESTOS

CUANDO HAGA PEDIDOS DE REPUESTOS, SIEMPRE PROPORCIONE LA SIGUENTE INFORMACION:

- NUMERO DE MODELO **FL96**
- NUMERO DE SERIE _____

RYOBI TECHNOLOGIES, INC.
1428 Pearman Dairy Road, Anderson, SC 29625
Post Office Box 1207, Anderson, SC 29622-1207
Teléfono: 1-800-525-2579
www.ryobitools.com

972000-798
9-02